PCBOX-ISLAND-2　PC・PRC橋の概略自動設計

【概要】　PCBOX-ISLAND-2 は、張出施工、分割施工、一括施工による PC 連続桁橋およびラーメン橋の概略設計(断面力解析、設計計算、数量計算、概算工事費)を一貫して行います。豊富な自動決定機能を活用することでデータ入力作業の効率化が図れ、橋種選定などの予備・概略設計計算を行う場合に大きな効果を期待できます。

【特長】

①コンクリート断面(ラーメン橋、連続桁橋、単純桁橋)の箱桁、中空床版、多主版桁、波形鋼板ウェブ桁※1 を対象とします。
②道路橋示方書・同解説Ⅰ共通編、Ⅲコンクリート橋・コンクリート部材編(平成 29 年 11 月)に対応※2 しています。
③PC 鋼材配置の自動決定ができます。
④PC 鋼材は内ケーブル、外ケーブル、内外ケーブル併用に対応しています。
⑤幅員変化に対応しています。
⑥分割施工の場合はクリープ係数、乾燥収縮度を施工ステップ毎に入力できます。
⑦曲げ破壊安全度、圧壊耐力、斜引張応力度の照査までが行えます。
⑧主要断面の計算結果をまとめた断面総括表の出力ができます。
⑨PCBOX-Ⅱ(PC・PRC 橋の詳細設計システム)へ連動、JT-KOHKA(連続高架橋の耐震設計支援プログラム)へデータの受け渡しができます。
⑩断面力、設計計算の結果、数量総括表を CSV ファイルに出力できます。
⑪断面図、骨組図などを DXF ファイルに出力できます。
※1 波形鋼板ウェブ桁の座屈照査は、計算例、手引き等の発刊後に検討・対応予定です。
※2 現在は PC 構造のみ対応しています。

【製品価格】

		税込	税抜
使用許諾料	1 ライセンス	1,100,000 円	1,000,000 円
追加ライセンス料	1 ライセンス	220,000 円	200,000 円
サポートサービス料※3	年間(必須)	55,000 円	50,000 円

※3 サポートサービス料には、問合せサポートおよびマイナーバージョンアップ料が含まれています。

【制限】

径間数	20 径間	主桁格点数	500 格点
内室数	10 室	主桁格点数(多主版桁)	200 格点/主桁
ボイド数	40 個	柱分割数	30 分割
主版数	10 主版	架設ステップ数	30 ステップ

【ライセンス認証】　インターネット認証
インターネット認証とは、インターネットを介して認証・管理するプロテクト方式です。

マルチユーザライセンス※4	複数の PC で利用可能(事業所内)
シングルユーザライセンス※5	単一の PC で利用可能(事業所内)

※4 マルチユーザライセンスとは、ライセンスサーバに登録したライセンス情報の範囲で、複数のクライアント PC から同時に製品を起動できる運用方法です。
※5 個々の PC に対してライセンスを登録し認証する運用方法です。特定 PC1 台のみのライセンスが有効となります。

【動作環境】　Windows 10/11
Microsoft®，Windows®は、米国 Microsoft Corporation の米国およびその他の国における登録商標または商標です。

【画面例】

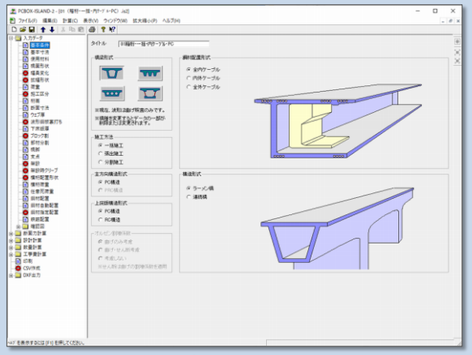
入力データ／基本条件

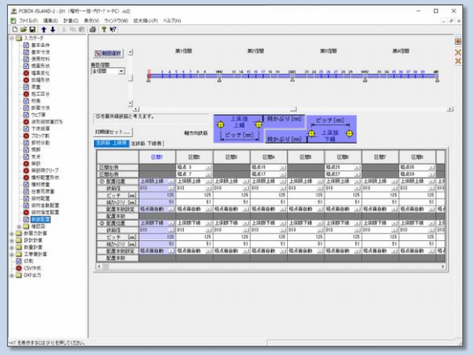
入力データ／鉄筋配置

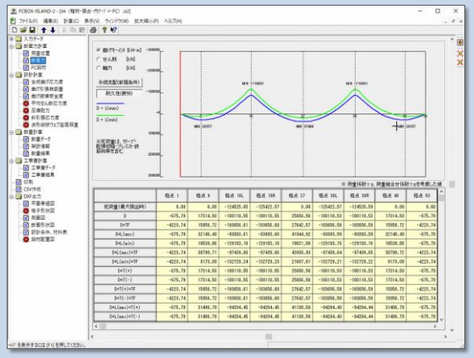
断面力計算／断面力

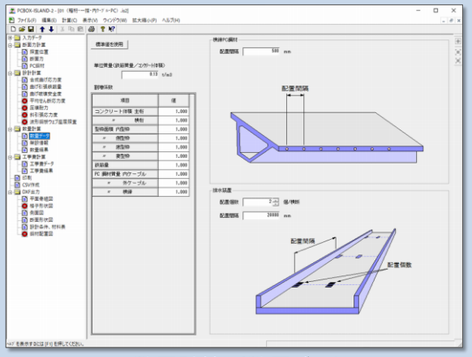
数量計算／数量データ

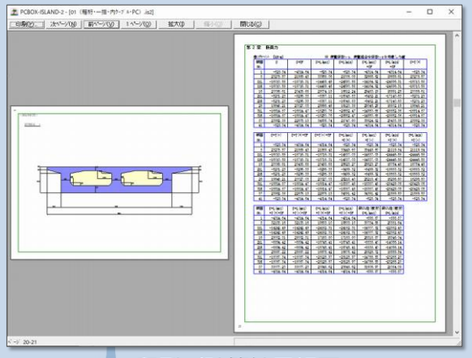
印刷／計算結果帳票

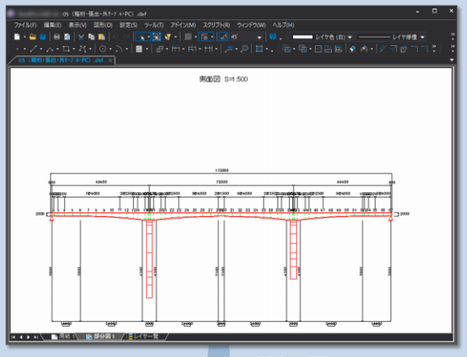
DXF 出力／側面図

A405202

JIPテクノサイエンス株式会社
https://www.jip-ts.co.jp/
東京　03-6272-8235　福岡　092-477-6510
大阪　06-6443-1751　仙台　022-711-8202
名古屋　052-953-5100　札幌　011-222-4184