# ACC-IWay 上部工検査路製図支援システム

【概要】 ACC-IWayは、鋼橋の主桁間に設置される検査路を対象とした鋼橋付属物製図支援システムです。主桁・検査路の線形情報を連動し、検査路情報の入力をWindows GUI画面で行い、各種図面ファイルを作成するとともに材料データも自動作成できます。

【特長】
①支柱やボルトの配置を自動決定できます。
②横桁や対傾構の配置に準じた検査路の取り付け高さが設定できます。
③歩廊桁間隔、手摺間隔、歩廊桁と床用鋼板(CHPL)の取合い寸法を画面のガイド表示を参照しながら入力できます。
④検査路配置図、検査路取付金具詳細図が作図できます。
⑤縦断勾配、横断勾配を考慮できます。
⑥まてりある(鋼構造物の材料計算)で読み込み可能な材料データを書き出します。
⑦3 次元座標値の直接入力と JIP-LINER(線形座標計算システム)からの座標連動が選択できます。
⑧図面ファイルは国土交通省 CAD 製図基準(案)に準拠した DXF ファイルに出力できます。

【製品価格】

| | | 税込 | 税抜 |
|---|---|---|---|
| 使用許諾料 | 1 ライセンス | 440,000 円 | 400,000 円 |
| 追加ライセンス料 | 1 ライセンス | 88,000 円 | 80,000 円 |
| 問合せサポートサービス会費※1 | 年間(任意) | 44,000 円 | 40,000 円 |

※1「問合せサポートサービス会員登録」をされたお客様に限り、製品や運用上のサポートをご提供するサービスです。

【制限】

| | |
|---|---|
| 適用橋種 | RC･PC 床版を有する鈑桁･箱桁、鋼床版桁 |
| タラップ | 対応なし |
| 径間数 | 20 径間 |
| 横断数 | 200 横断 |

【動作環境】 Windows 10/11
Microsoft®，Windows®は、米国 Microsoft Corporation の米国およびその他の国における登録商標または商標です。

【画面例】

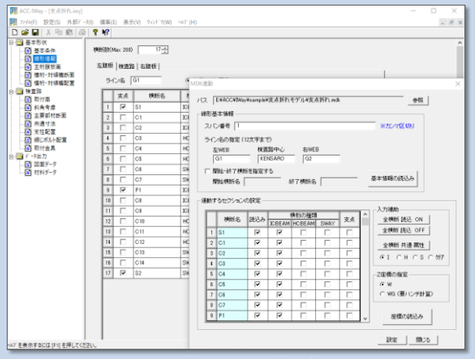
基本形状／線形情報

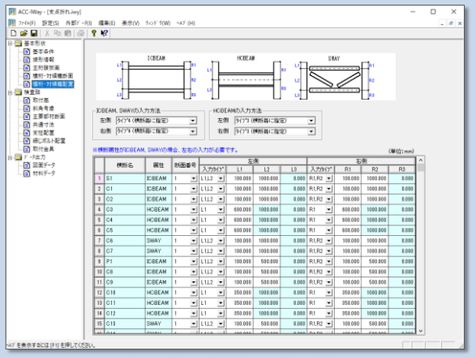
基本形状／横桁・対傾構配置

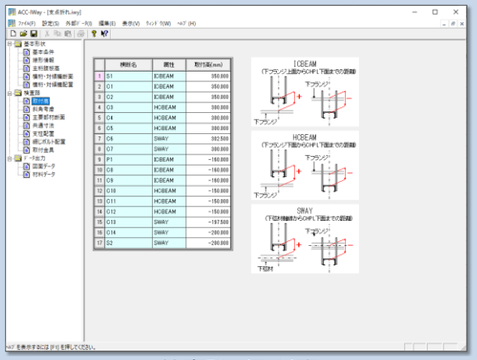
検査路／取付高

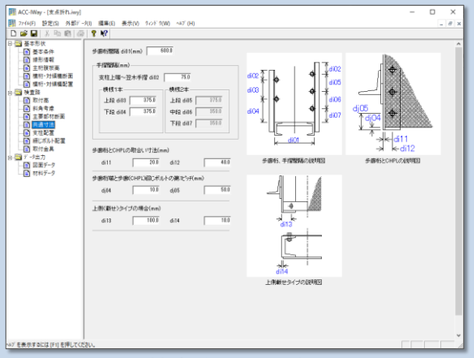
検査路／共通寸法

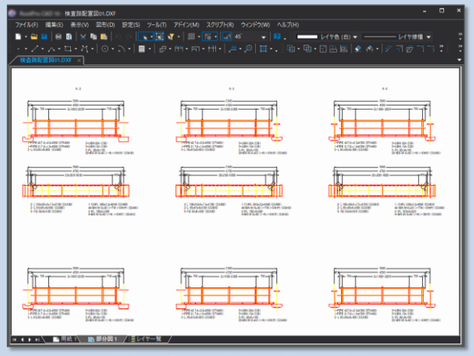
図面データ／検査路配置図

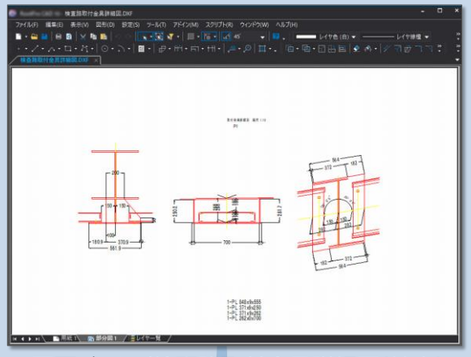
図面データ／検査路取付金具詳細図(拡大)

A803202

JIPテクノサイエンス株式会社
https://www.jip-ts.co.jp/
東京 03-6272-8235 福岡 092-477-6510
大阪 06-6443-1751 仙台 022-711-8202
名古屋 052-953-5100 札幌 011-222-4184